VULCANUS God of flames

Grill Pro910 Masterchef
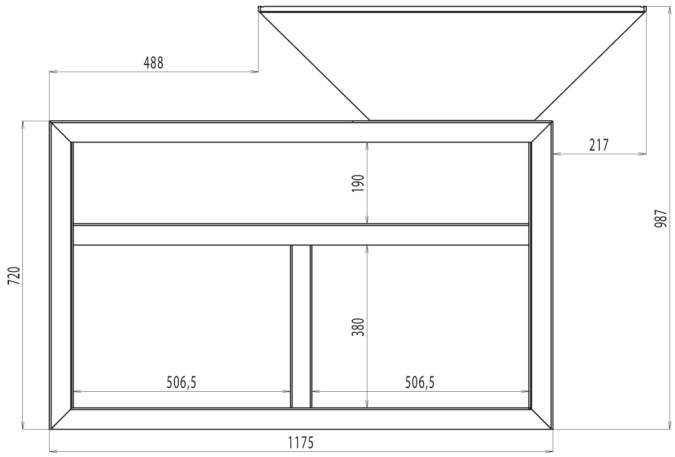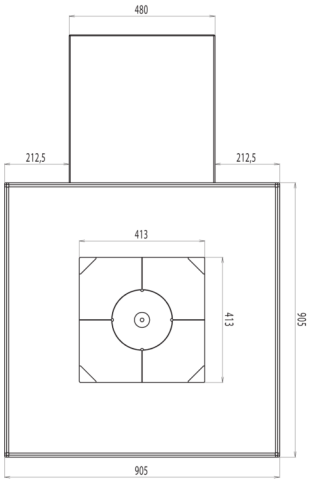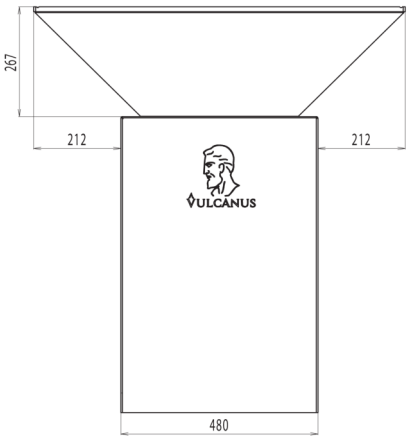
Finish	Corten
Materialer	Kedelstål / Cortenstål
Vægt	195 kg
Dimensioner	910 x 990 x 1392 mm
EAN	8594189120311
Varenr.	UD-30-662